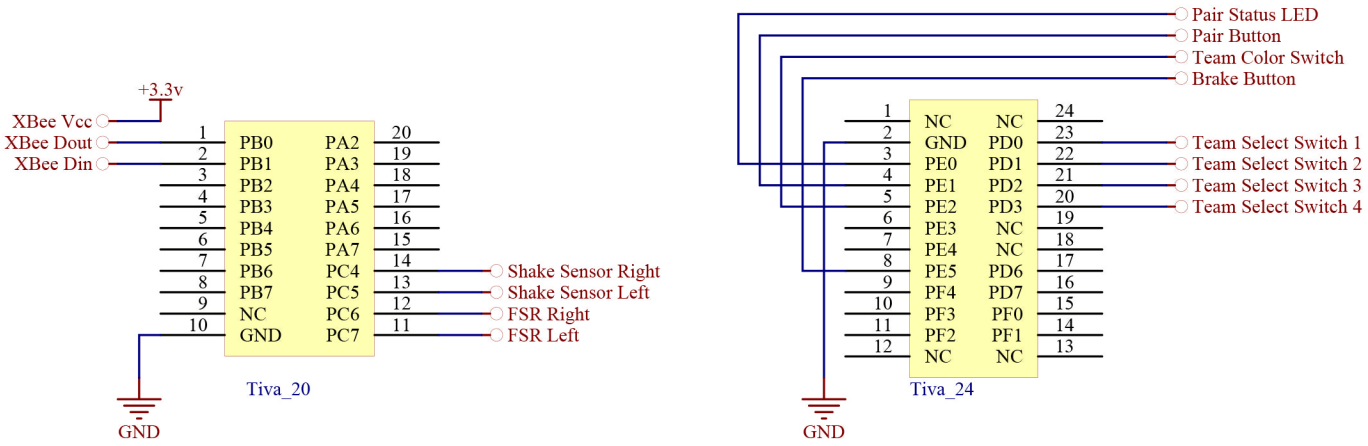PAC - Tiva Interface